Schemat instalacji hydrantu nadziemnego

widok z boku

1-Hydrant naziemny Ø80
2-Kolano żeliwne dwukołnierzowe ze stopką Ø80
3-Kształtka dwukołnierzowa DN80, L=300mm - żeliwo sferoidalne
4-Skrzynka uliczna
5-Obudowa teleskopowa do zasuw
6-Zasuwa kołnierzowa Ø80 PN10
7-Żeliwny redukcyjny trójnik kołnierzowy DN300/80
8 - Łączniki żeliwne do rur PE

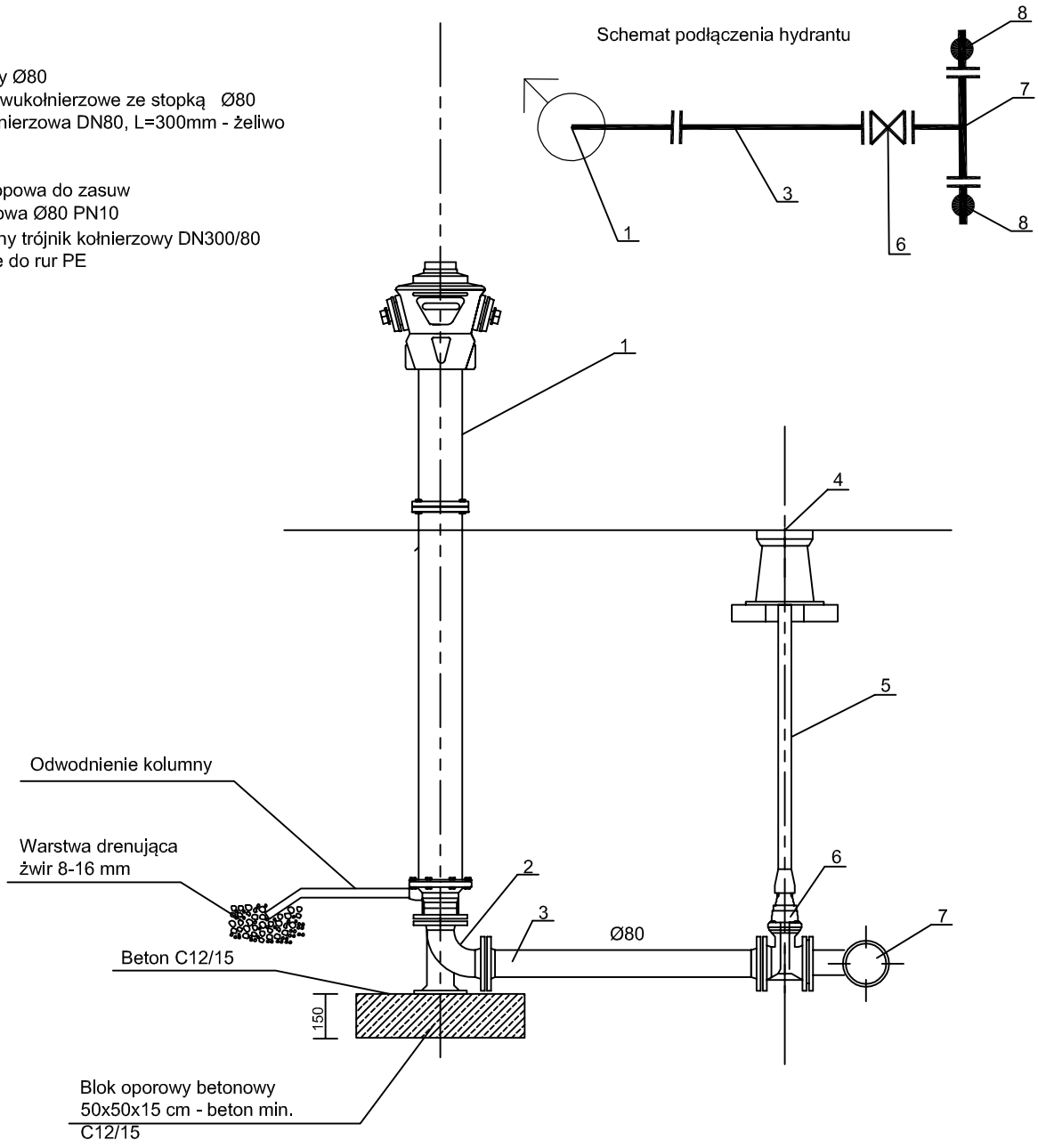

Załącznik 1