Szkice geodezyjne, powykonawcze

oraz

karty inwentaryzacyjne studni.

- ulica Leśna w Mikołowie

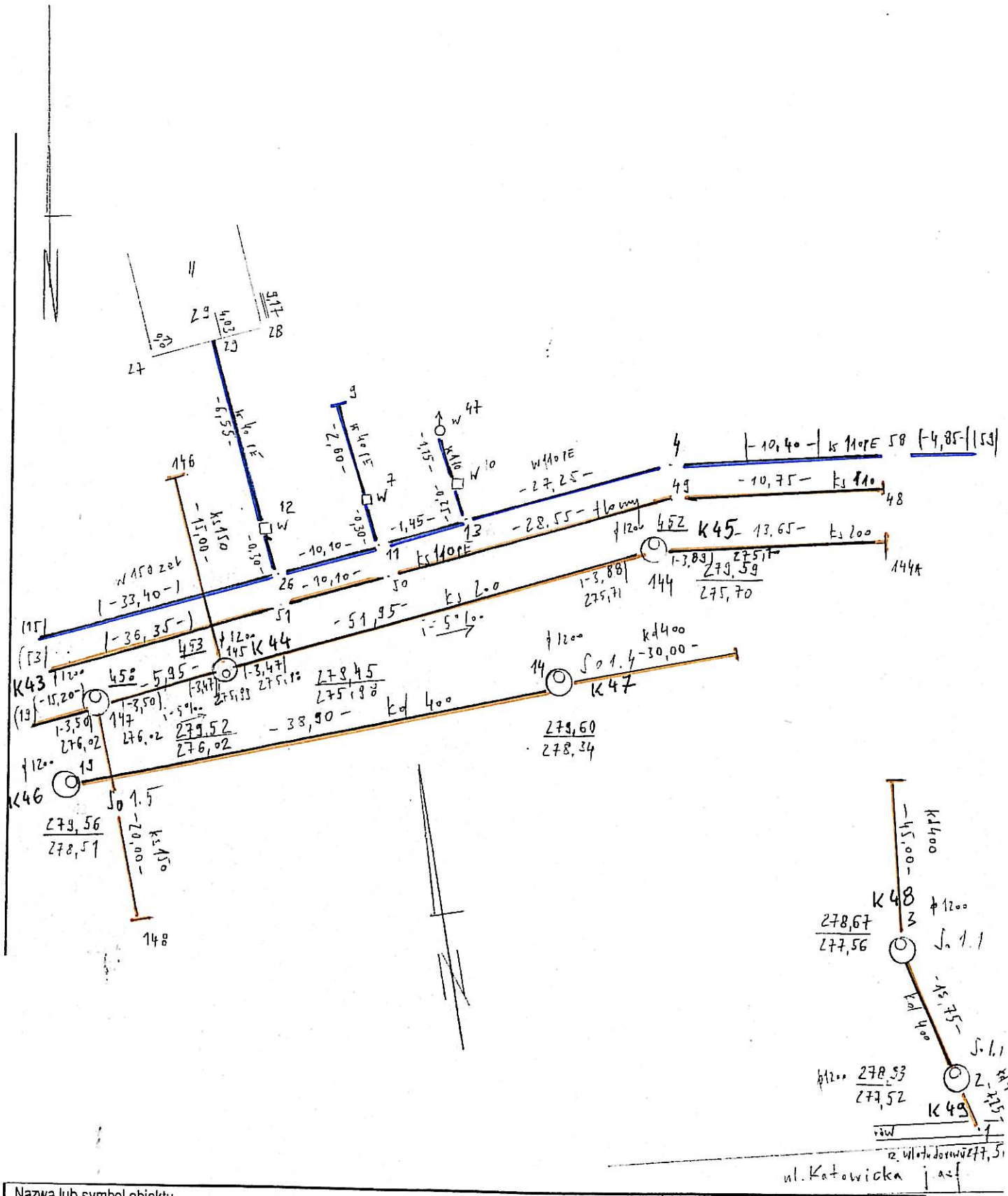

Nazwa lub symbol obiektu: Pomiar powykonawczy wodociągu, kanalizacji sanitarnej i deszczowej				Nr szkicu 1
Przymiar: Leica TS02power- 7"	Data	Nazwisko i imię	ul. Leśna	„GEOMA" USŁUGI WIELOBRANŻOWE Krystyna Bojanowska 48-267 Jarnołtówek 229 530829343, NIP 755-001-12-02 tel. 608 47 41 40 Nazwa instytucji wykonującej roboty
Pomierzył	8.10. 2010r.		Wojew. ulnskie	
			Powiat mikołowski	
Skartował			Gmina Mikołów	KERG 021-360 / 2011
Sprawdził			Obręb	Pierworys Nr 531.234.124

6.128.29.12.3

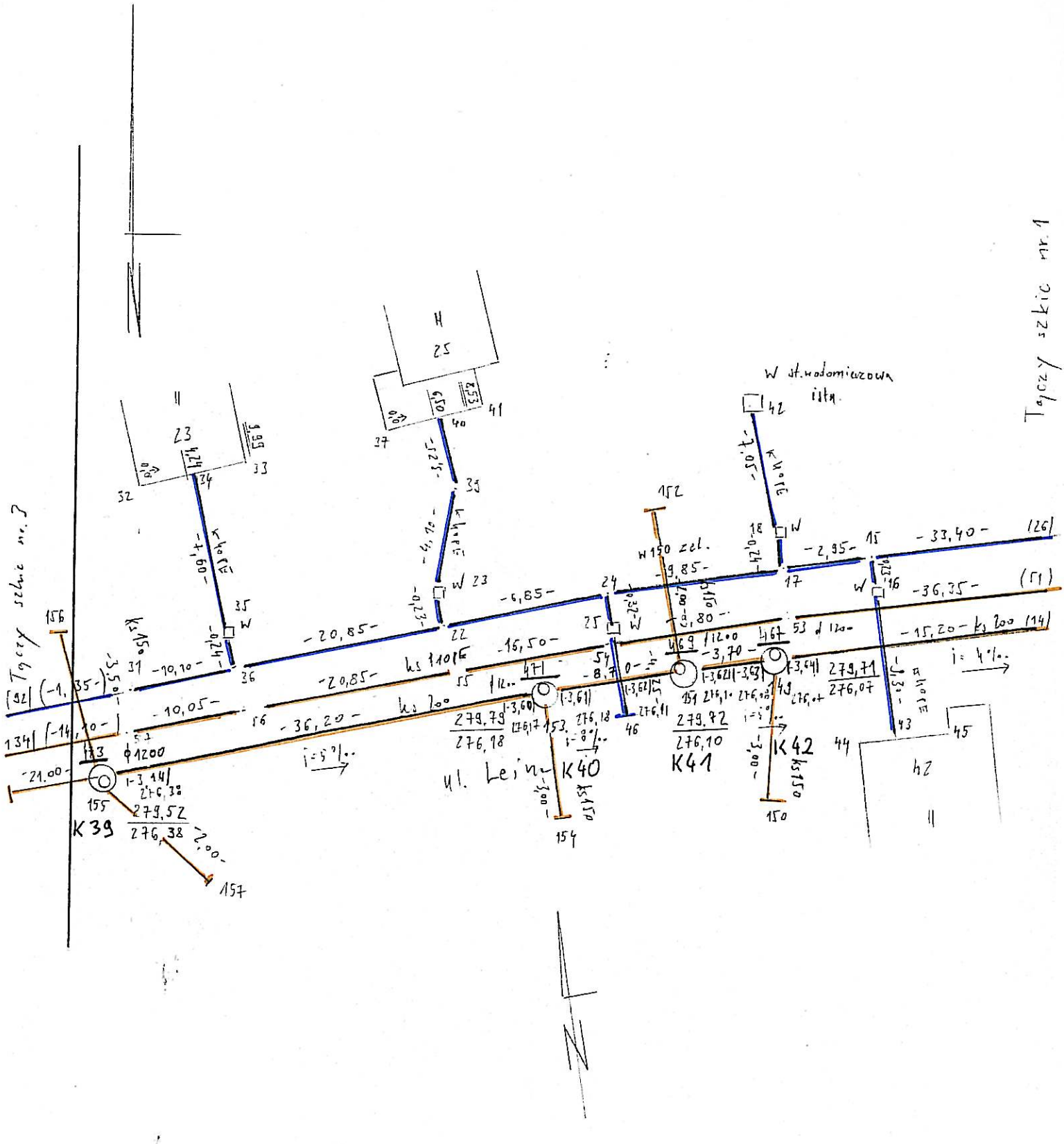
Tyczy szkic nr 1
Tyczy szkic nr 2
W st. wodomierzowa
istn.
W 150 zel.
ul. Leśna
K39
K40
K41
K42
ks 150
ks 110
ks 200
ks 150
ks 150
ks 150
ks 200
ks 150
ks 150
ks 150

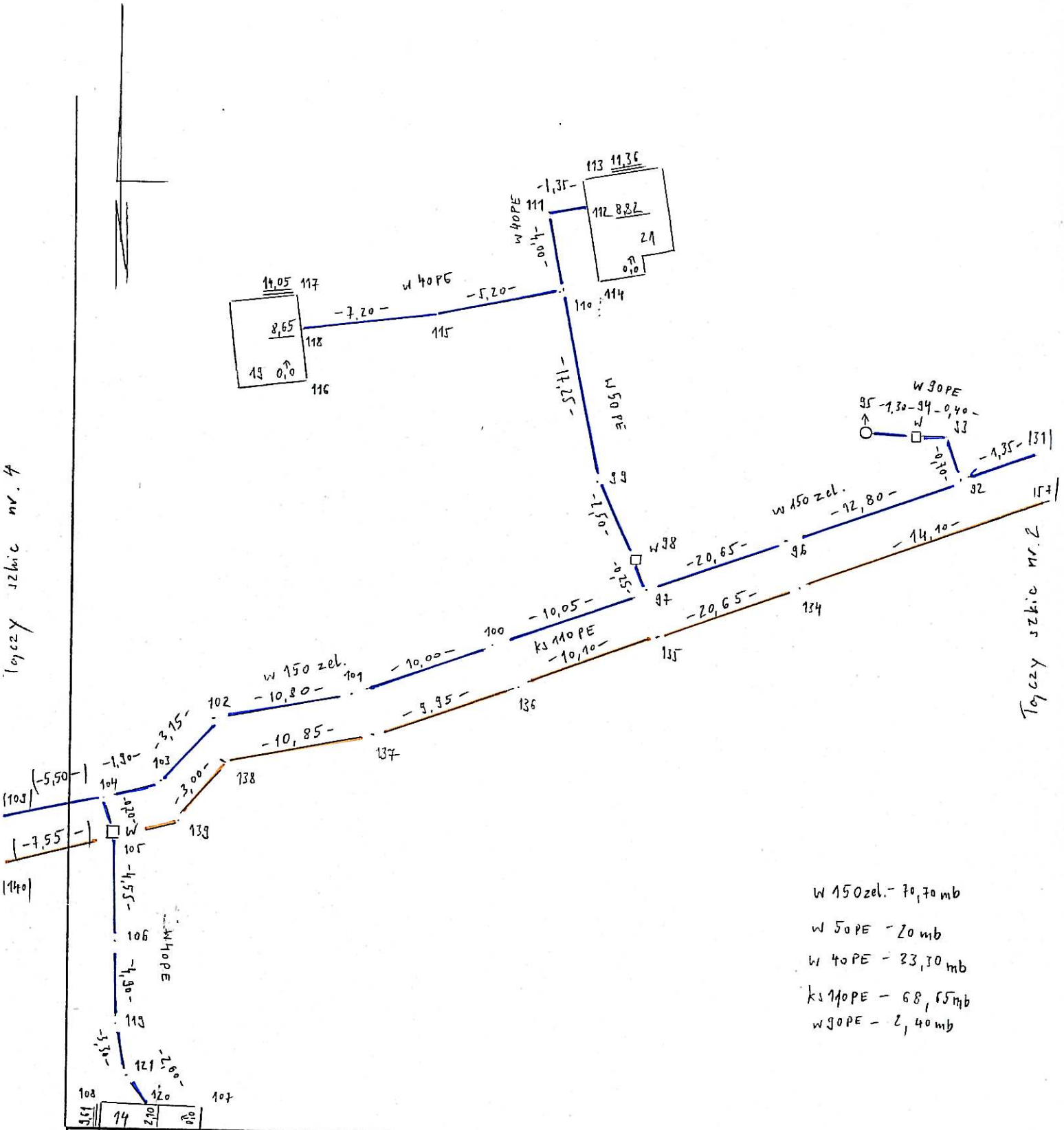
Łączy szkic nr. 4
Łączy szkic nr. 2
W 40PE
W 50PE
W 150 zel.
KS 110 PE
W 90PE
W 38
W 40PE
11,35
8,82
8,65
14,05
0,10
-1,35-
-7,20-
-5,20-
-11,25-
-12,80-
-20,65-
-14,10-
-10,05-
-10,00-
-10,80-
-10,85-
-9,95-
-20,65-
-10,10-
-3,15-
-3,00-
-1,30-
-5,50-
-7,55-
-1,35-
-1,40-
-0,40-
-0,25-
-0,20-
-5,55-
-4,50-
-5,50-
-2,00-
-0,70-
-0,75-
-0,25-
-0,20-
-0,10-
-0,10-
-0,10

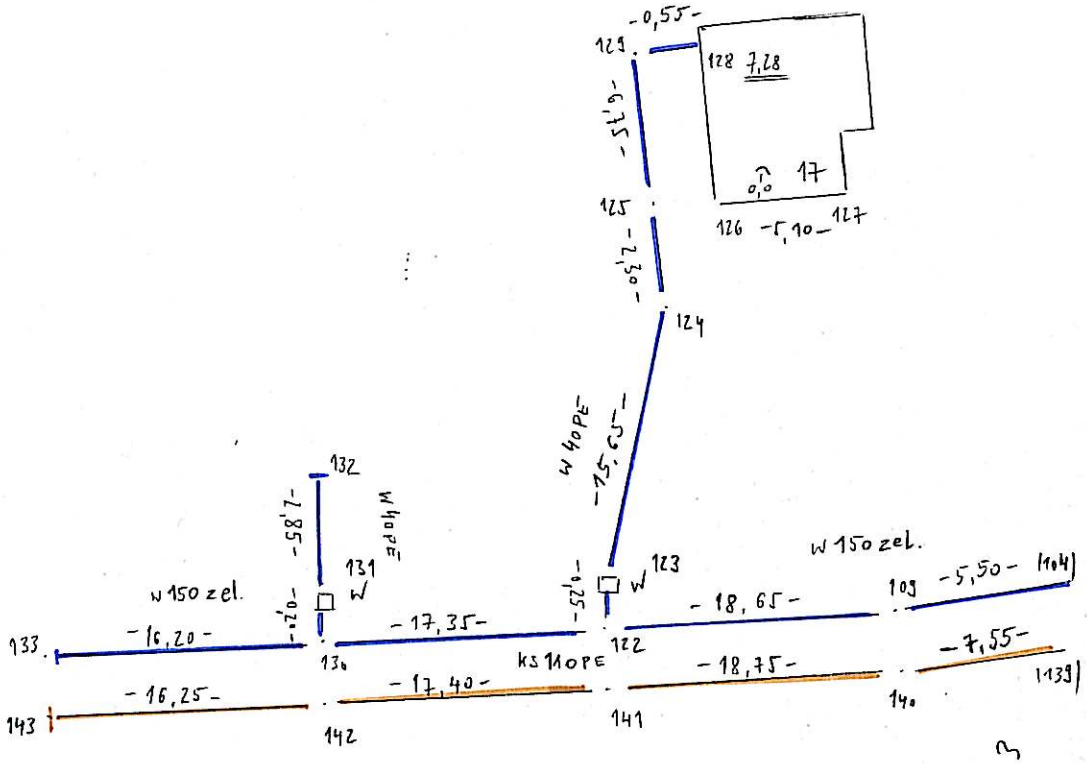

Tyczy szkic nr. 3

ks110PE – 59,95 mb

w 150 zel. – 57,70 mb

w 40PE – 28,55 mb

Nazwa lub symbol obiektu				Nr szkicu 4
Pomiar powykonawczy wodociągu i kanalizacji sanitarnej (tłoczny)				
Przymiar: *Leica TS02power- 7"*	Data	Nazwisko i imię	ul. Leśna	„GEOMA" USŁUGI WIELOBRANŻOWE Krystyna Bojanowska 48-267 Jarnołówek 2[illegible] Reg. 530829343, NIP [illegible] tel. 603 [illegible]
Pomierzył	24.11. 2010r.	inż. Adam WOŁCZKO Geodeta uprawniony [illegible]3242 GGK	Wojew. Śląskie	
			Powiat mikołowski	Nazwa instytucji wykonującej roboty
Skartował			Gmina Mikołów	KERG
Sprawdził			Obręb Mikołów	Pierworys Nr 531. 234. 124

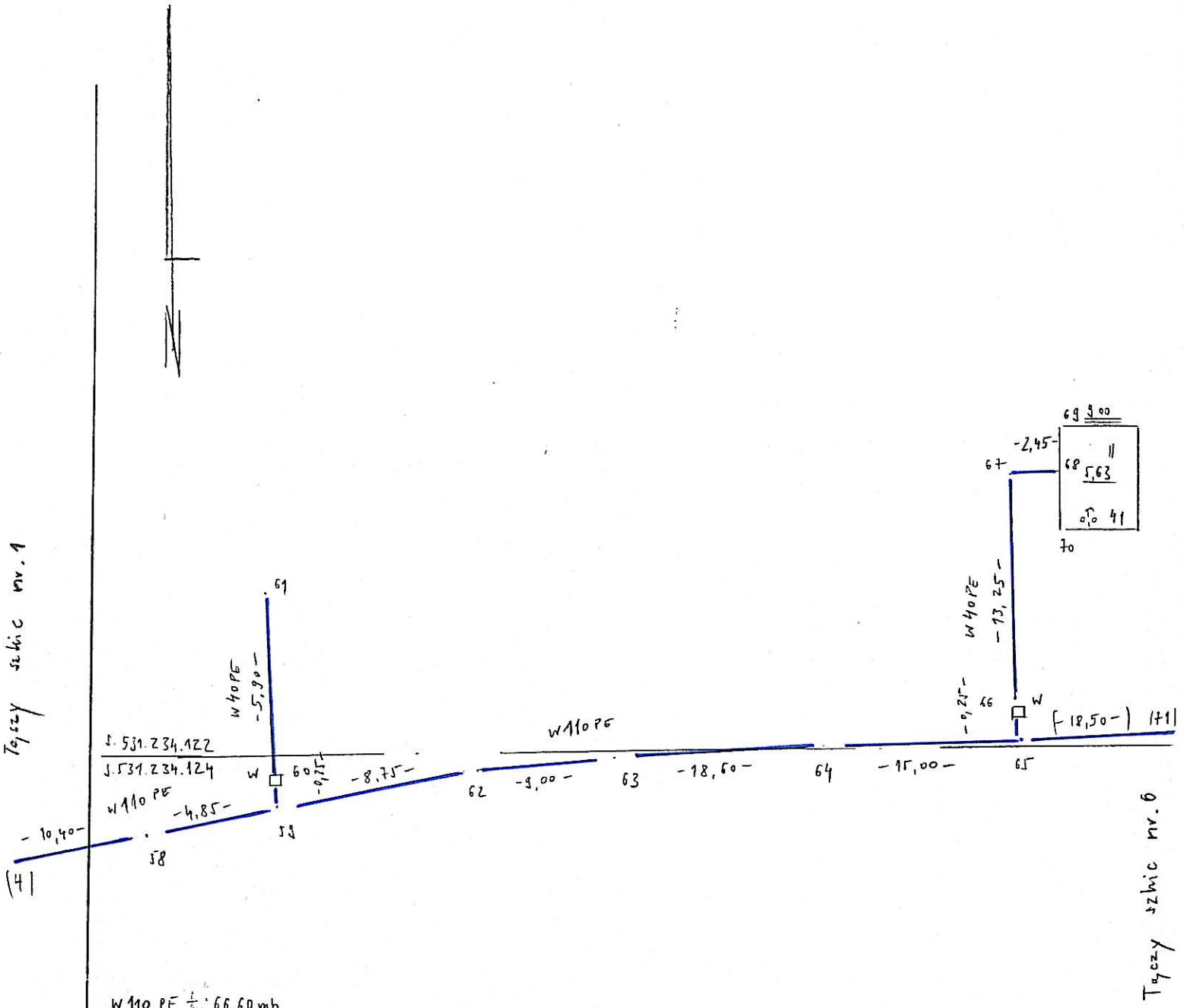

w 110 PE – 66,60 mb
w 40 PE – 22,10 mb

Nazwa lub symbol obiektu: Pomiar powykonawczy wodociągu				Nr szkicu 5
Przymiar: Leica TS02power- 7"	Data	Nazwisko i imię	m. Leśna	„GEOMA" USŁUGI WIELOBRANŻOWE Krystyna Bojanowska 48-267 Jarnołtówek 220 Reg. 530829343, NIP [illegible]
Pomierzył	24.11. 2010r.	mgr inż. Adam WOŁCZKO Geodeta uprawniony Nr 1824	Wojew. Śląskie	
			Powiat mikołowski	Nazwa instytucji wykonującej roboty
Skartował			Gmina Mikołów	KERG
Sprawdził			Obręb Mikołów	Pierworys Nr 531. 234 122,124

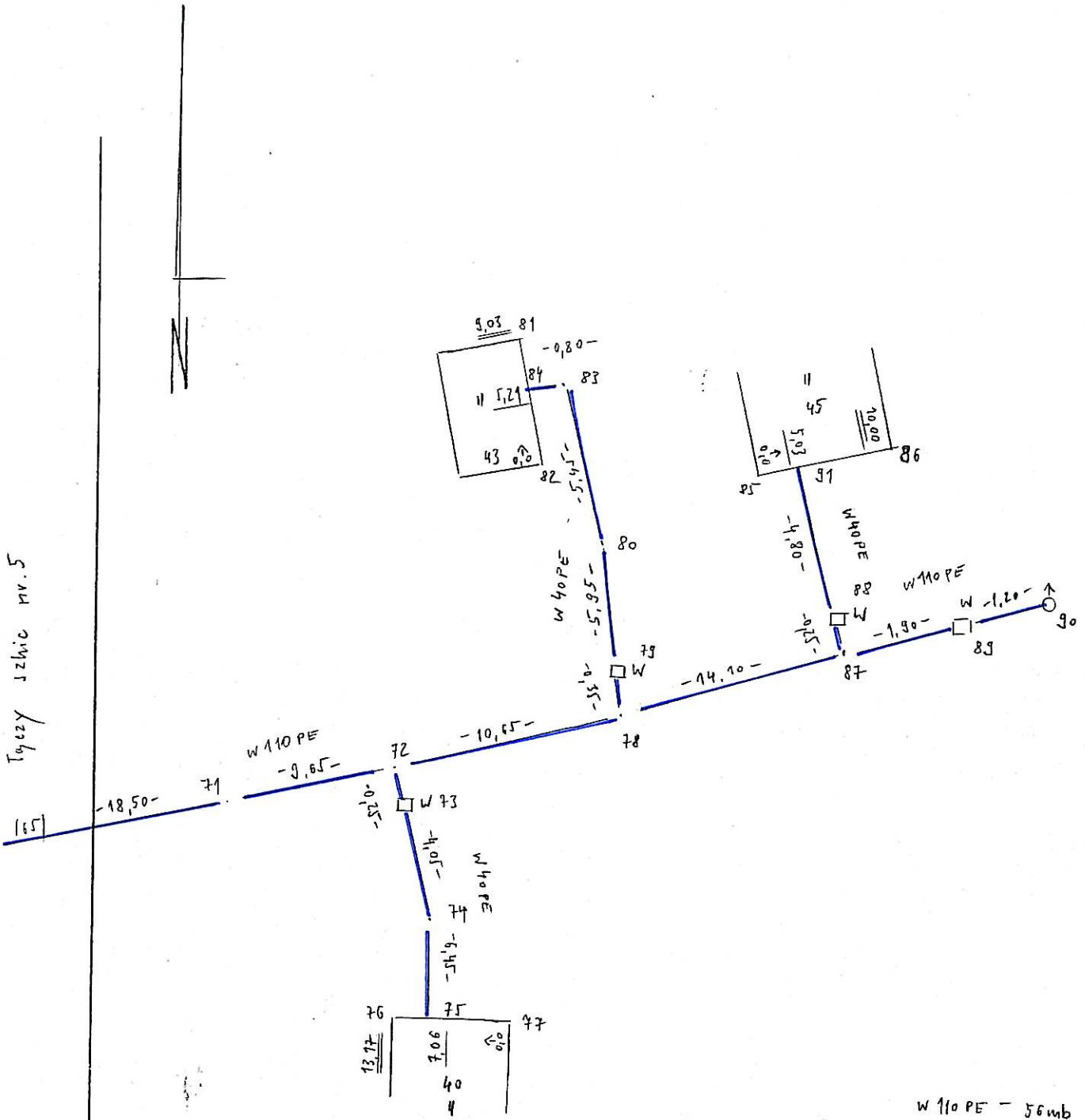

W 110 PE – 56 mb

W 40 PE – 28,35 mb

Σ szkic 3-6

Σ ks 110 PE – 128,60 mb

Σ W 150 zel – 128,40 mb Σ W 110 PE – 122,60 mb

Σ W 90 PE – 2,40 mb

Σ W 50 PE – 20 mb

Σ W 40 PE – 112,30 mb

Nazwa lub symbol obiektu: Pomiar powykonawczy wodociągu				Nr szkicu 6
Przymiar: *Leica TS02power- 7"*	Data	Nazwisko i imię	ml. Lesiuk	„GEOMA" USŁUGI WIELOBRANŻOWE Krystyna Bojanowska 48-267 Jarnołtówek 220 Reg. 530829343, NIP [illegible]
Pomierzył	24.11. 2010r.	mgr inż. Adam WOŁCZKO Geodeta uprawniony	Wojew. Olsztyn	
			Powiat mikołajski	Nazwa instytucji wykonującej roboty
Skartował			Gmina Mikołajki	KERG
Sprawdził			Obręb Mikołajki	Pierworys Nr 531.234.122

KARTA INWENTARYZACYJNA STUDZIENKI

kanalizacyjnej
telekomunikacyjnej
wodnej

nr studzienki **k39**	Mapa	KERG 021-360/2011
współrzędne środka pokrywy x=862445,48 y=234720,28	531.234.124 (nr godła mapy zasadniczej)	„GEOMA" USŁUGI WIELOBRANŻOWE Krystyna Łojanowska 43-267 Jarosławek 229 Reg. 530829... NIP ...-001-12-02 tel. 603 47 41 40

opis położenia studzienki	*Mikołów ul. Leśna* (miasto, ul., nr domu, pkt. charakterystyczny)
stan techniczny studzienki	dobry (dobry, zły- popękane sciany, brak pokrywy)
uwagi	*studnia PE ∅ 1200* (studzienka zalana, zamulona, niedrożna)

Opis topograficzny

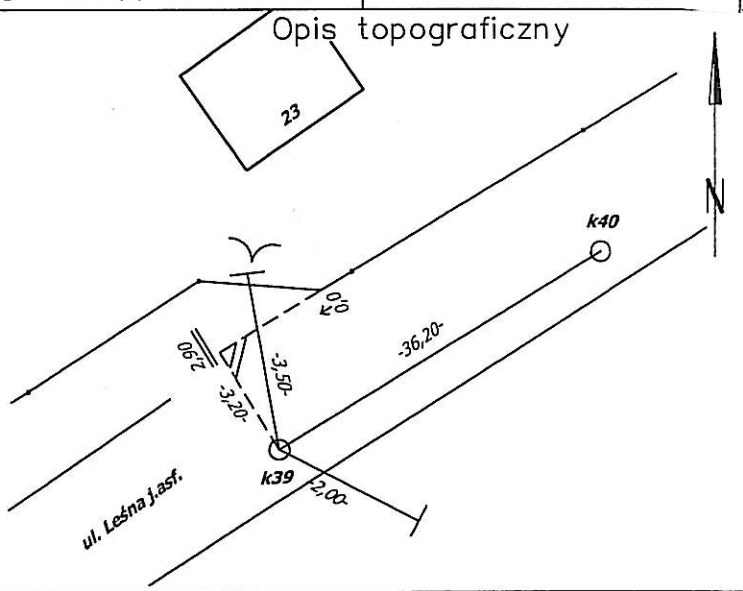

DANE WYSOKOŚCIOWE DOTYCZĄCE STUDZIENKI

wyszczególnienie	oznaczenie	dane	rok wykon.	wykonawca prac polowych prac kameralnych
Rzędna góry pokrywy	Hp	279,52	2011	Ł.Mendecki S.Cerwas
Rzędna dna	Hd	276,38	2011	Ł.Mendecki S.Cerwas

Rzut poziomy

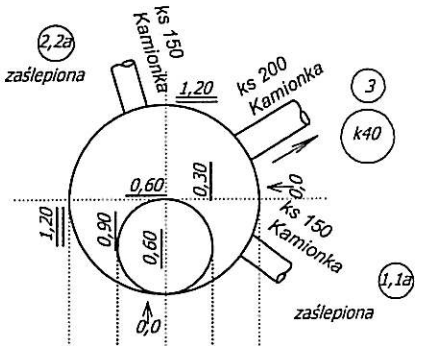

Rzut pionowy

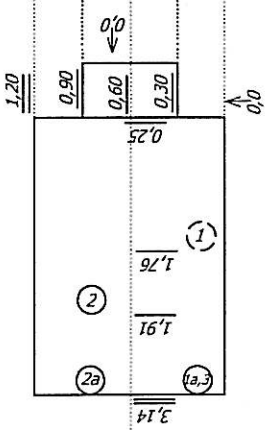

DANE DOTYCZĄCE WLOTÓW I WYLOTÓW

oznaczenie wg. rzutu pionowego	głębokość odniesienia do góry pokrywy	średnica w mm	rodzaj materiału
1	1,76	150	Kamionka
2	1,91	150	Kamionka
1a	3,14	150	Kamionka
2a	3,14	150	Kamionka
3	3,14	200	Kamionka

mgr inż. Adam WOŁCZKO
Geodeta uprawniony
Nr 132-2 GGK

KARTA INWENTARYZACYJNA STUDZIENKI

kanalizacyjnej
telekomunikacyjnej
wodnej

nr studzienki **k40**

Mapa

531.234.124

(nr godła mapy zasadniczej)

KERG 021-360/2011
„GEOMA"
USŁUGI WIELOBRANŻOWE
Krystyna Bojanowska
48-257 Jarnołtówek 229
Reg. 530829343, NIP 755-001-12-02
tel. 608 47 41 40

współrzędne środka pokrywy

x=862463,85 y=234751,65

opis położenia studzienki	*Mikołów ul. Leśna* (miasto, ul., nr domu, pkt. charakterystyczny)
stan techniczny studzienki	dobry (dobry, zły- popękane sciany, brak pokrywy)
uwagi	*studnia PE ∅ 1200* (studzienka zalana, zamulona, niedrożna)

Opis topograficzny

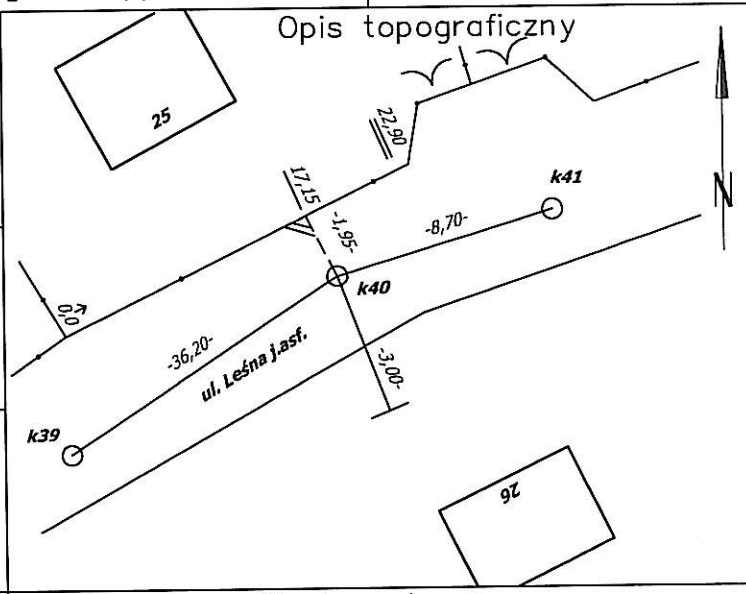

DANE WYSOKOŚCIOWE DOTYCZĄCE STUDZIENKI

wyszczególnienie	oznaczenie	dane	rok wykon.	wykonawca prac polowych prac kameralnych
Rzędna góry pokrywy	Hp	*279,79*	*2011*	*Ł.Mendecki*
				S.Cerwas
Rzędna dna	Hd	*276,18*	*2011*	*Ł.Mendecki*
				S.Cerwas

Rzut poziomy

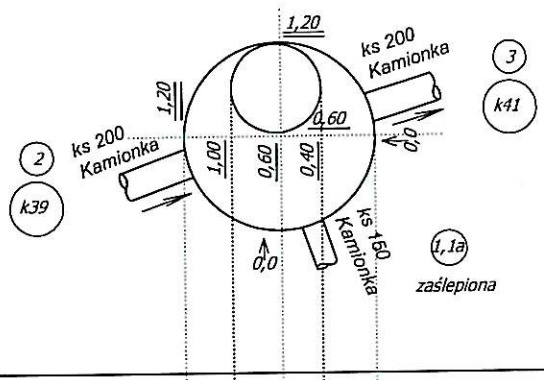

Rzut pionowy

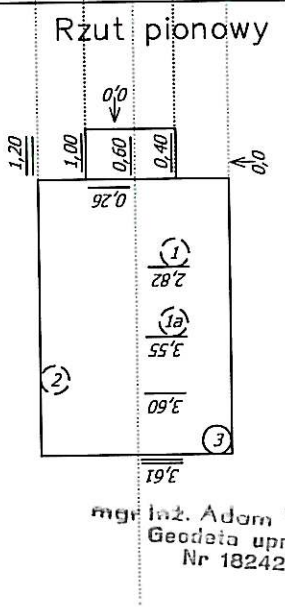

DANE DOTYCZĄCE WLOTÓW I WYLOTÓW

oznaczenie wg. rzutu pionowego	głębokość odniesienia do góry pokrywy	średnica w mm	rodzaj materiału
1	*2,82*	*150*	*Kamionka*
1a	*3,55*	*150*	*Kamionka*
2	*3,60*	*200*	*Kamionka*
3	*3,61*	*200*	*Kamionka*

mgr inż. Adam WOŁCZKO
Geodeta uprawniony
Nr 18242 GGK

KARTA INWENTARYZACYJNA STUDZIENKI

kanalizacyjnej
telekomunikacyjnej
wodnej

nr studzienki **k41**

współrzędne środka pokrywy

x=862467,05 y=234759,81

Mapa

531.234.124

(nr godła mapy zasadniczej)

KERG 021-360/2011
„GEOMA"
USŁUGI WIELOBRANŻOWE
Krystyna Bojanowska
48-267 Jarnołtówek 229
Reg. 530829343, NIP 755-001-12-02
tel. 608 47 41 40

opis położenia studzienki	*Mikołów ul. Leśna* (miasto, ul., nr domu, pkt. charakterystyczny)
stan techniczny studzienki	dobry (dobry, zły- popękane sciany, brak pokrywy)
uwagi	*studnia PE Ø 1200* (studzienka zalana, zamulona, niedrożna)

Opis topograficzny

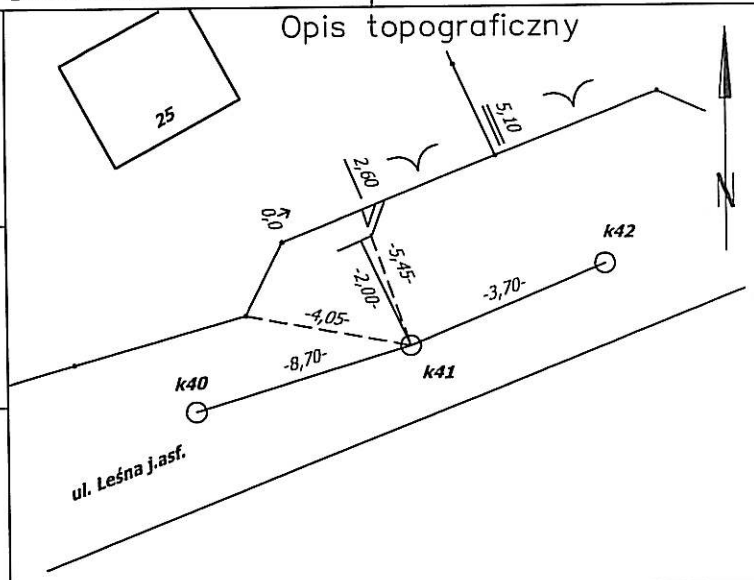

DANE WYSOKOŚCIOWE DOTYCZĄCE STUDZIENKI

wyszczególnienie	oznaczenie	dane	rok wykon.	wykonawca prac polowych prac kameralnych
Rzędna góry pokrywy	Hp	*279,72*	*2011*	*Ł.Mendecki*
				S.Cerwas
Rzędna dna	Hd	*276,10*	*2011*	*Ł.Mendecki*
				S.Cerwas

Rzut poziomy

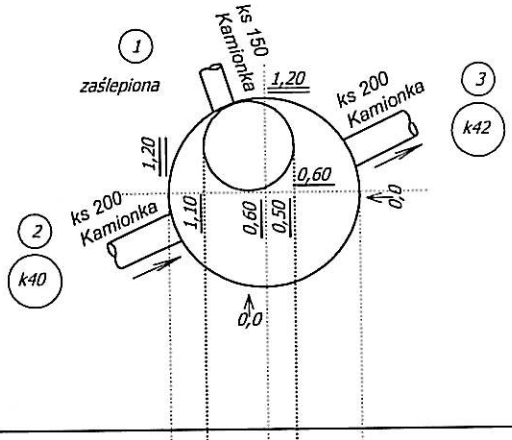

Rzut pionowy

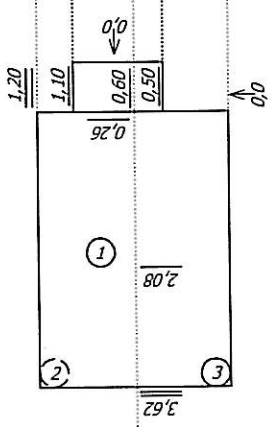

DANE DOTYCZĄCE WLOTÓW I WYLOTÓW

oznaczenie wg. rzutu pionowego	głębokość odniesienia do góry pokrywy	średnica w mm	rodzaj materiału
1	*2,08*	*150*	*Kamionka*
2	*3,62*	*200*	*Kamionka*
3	*3,62*	*200*	*Kamionka*

mgr inż. Adam WOŁCZKO
Geodeta uprawniony
Nr 10242 GOK

KARTA INWENTARYZACYJNA STUDZIENKI

kanalizacyjnej
telekomunikacyjnej
wodnej

nr studzienki **k42**

współrzędne środka pokrywy

x=862468,75 y=234763,05

Mapa

531.234.124

(nr godła mapy zasadniczej)

KERG 021-360/2011

„GEOMA"
USŁUGI WIELOBRANŻOWE
Krystyna Łojanowska
48-2[illegible] Jarnołówek 22[illegible]
Reg. 530829343, NIP [illegible]
tel. 608 47 [illegible] 40

opis położenia studzienki	*Mikołów ul. Leśna* (miasto, ul., nr domu, pkt. charakterystyczny)
stan techniczny studzienki	dobry (dobry, zły- popękane sciany, brak pokrywy)
uwagi	*studnia PE Ø 1200* (studzienka zalana, zamulona, niedrożna)

Opis topograficzny

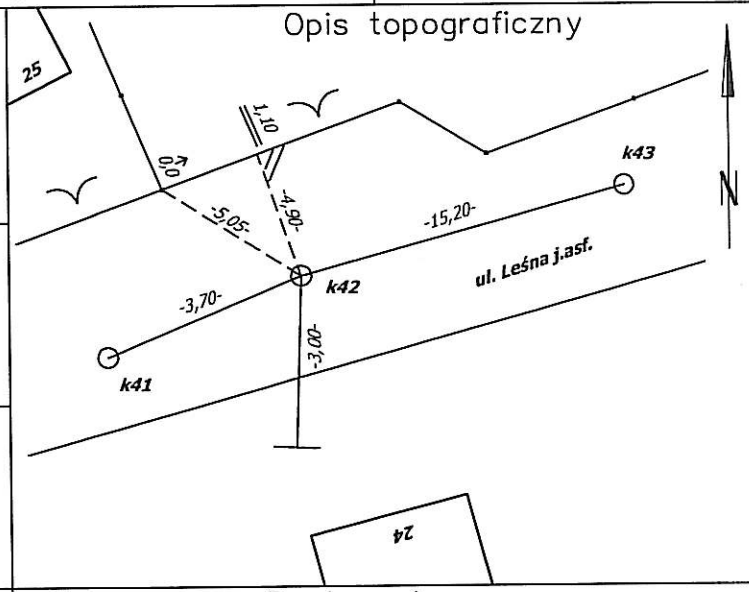

DANE WYSOKOŚCIOWE DOTYCZĄCE STUDZIENKI

wyszczególnienie	oznaczenie	dane	rok wykon.	wykonawca prac polowych prac kameralnych
Rzędna góry pokrywy	Hp	*279,71*	*2011*	*Ł.Mendecki*
				S.Cerwas
Rzędna dna	Hd	*276,07*	*2011*	*Ł.Mendecki*
				S.Cerwas

Rzut poziomy

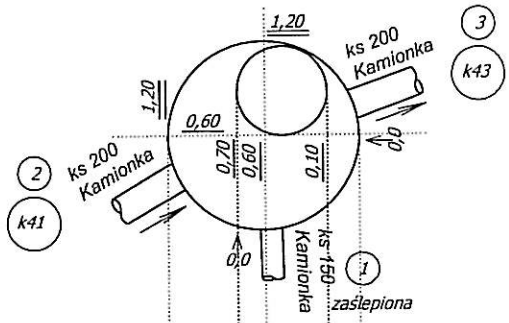

Rzut pionowy

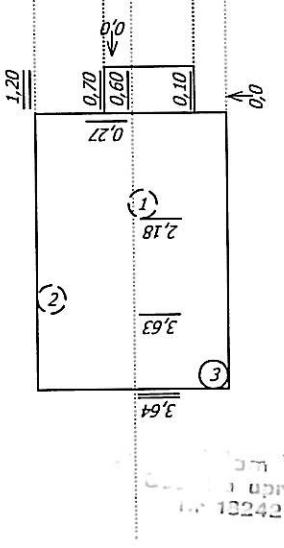

DANE DOTYCZĄCE WLOTÓW I WYLOTÓW

oznaczenie wg. rzutu pionowego	głębokość odniesienia do góry pokrywy	średnica w mm	rodzaj materiału
1	*2,18*	*150*	*Kamionka*
2	*3,63*	*200*	*Kamionka*
3	*3,64*	*200*	*Kamionka*

[illegible] WOŁCZKO
[illegible] uprawniony
[illegible] 13242 GEK

KARTA INWENTARYZACYJNA STUDZIENKI

kanalizacyjnej
telekomunikacyjnej
wodnej

nr studzienki **k43**

współrzędne środka pokrywy

x=862473,41 y=234777,53

Mapa

531.234.124

(nr godła mapy zasadniczej)

KERG 021-360/2011
„GEOMA..."
USŁUGI WIELOBRANŻOWE
Irysiyna Bojanowska
48-2.. Jarnołtówek 229
Reg. 530829343, NIP 755-001-12-02
tel. 608 47 .. 40

opis położenia studzienki	*Mikołów ul. Leśna* (miasto, ul., nr domu, pkt. charakterystyczny)
stan techniczny studzienki	dobry (dobry, zły- popękane sciany, brak pokrywy)
uwagi	*studnia PE ∅ 1200* (studzienka zalana, zamulona, niedrożna)

Opis topograficzny

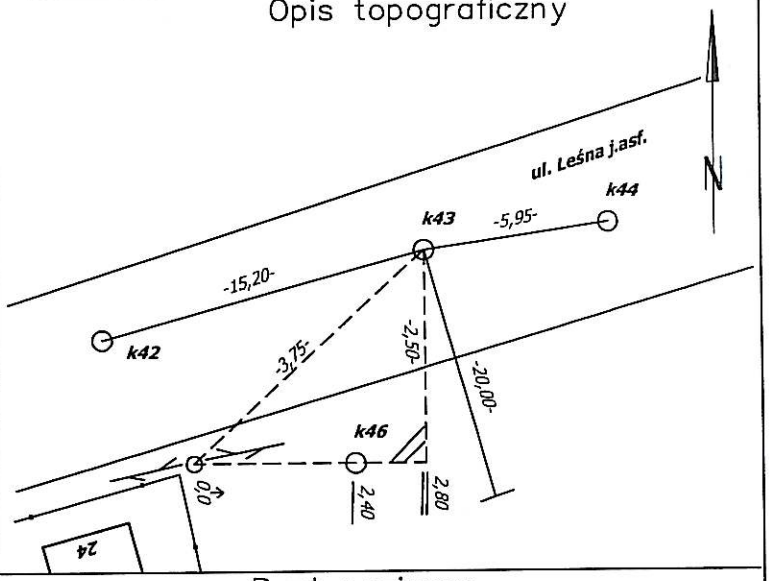

DANE WYSOKOŚCIOWE DOTYCZĄCE STUDZIENKI

wyszczególnienie	oznaczenie	dane	rok wykon.	wykonawca prac polowych prac kameralnych
Rzędna góry pokrywy	Hp	*279,52*	*2011*	*Ł.Mendecki*
				S.Cerwas
Rzędna dna	Hd	*276,02*	*2011*	*Ł.Mendecki*
				S.Cerwas

Rzut poziomy

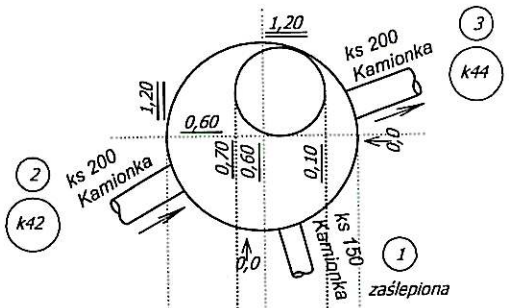

Rzut pionowy

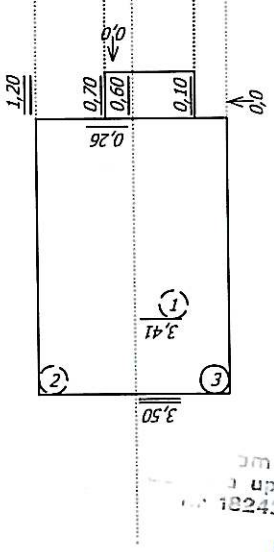

DANE DOTYCZĄCE WLOTÓW I WYLOTÓW

oznaczenie wg. rzutu pionowego	głębokość odniesienia do góry pokrywy	średnica w mm	rodzaj materiału
1	*3,41*	*150*	*Kamionka*
2	*3,50*	*200*	*Kamionka*
3	*3,50*	*200*	*Kmaionka*

...m WOŁCZ...
...uprawniony
...GK

KARTA INWENTARYZACYJNA STUDZIENKI

kanalizacyjnej
telekomunikacyjnej
wodnej

nr studzienki **k44**

Mapa

531.234.124

(nr godła mapy zasadniczej)

KERG 021-360/2011

„GEOMA"
USŁUGI WIELOBRANŻOWE
Krystyna Bojanowska
48-2[illegible] Jarnołtówek 229
Reg. 530829343, NIP [illegible]-001-12-02
tel. 608 47 [illegible] 40

współrzędne środka pokrywy

x=862474,18 y=234783,23

opis położenia studzienki	*Mikołów ul. Leśna* (miasto, ul., nr domu, pkt. charakterystyczny)
stan techniczny studzienki	dobry (dobry, zły- popękane sciany, brak pokrywy)
uwagi	*studnia PE Ø 1200* (studzienka zalana, zamulona, niedrożna)

Opis topograficzny

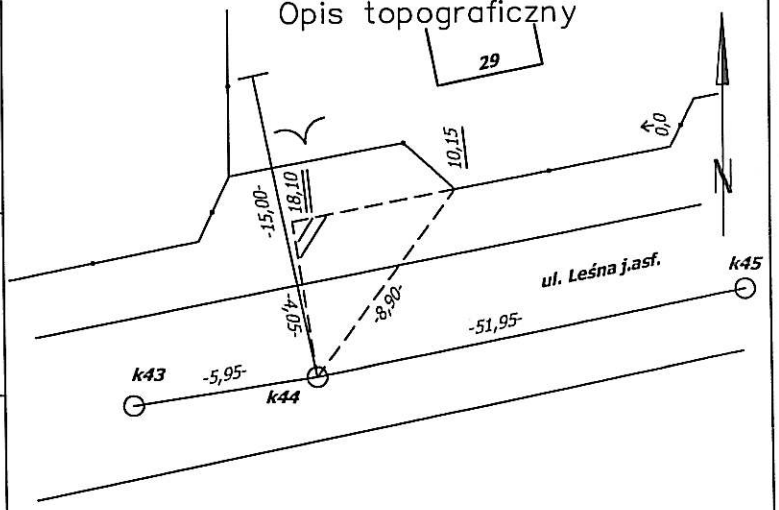

DANE WYSOKOŚCIOWE DOTYCZĄCE STUDZIENKI

wyszczególnienie	oznaczenie	dane	rok wykon.	wykonawca prac polowych prac kameralnych
Rzędna góry pokrywy	Hp	*279,45*	*2011*	*Ł.Mendecki*
				S.Cerwas
Rzędna dna	Hd	*275,98*	*2011*	*Ł.Mendecki*
				S.Cerwas

Rzut poziomy

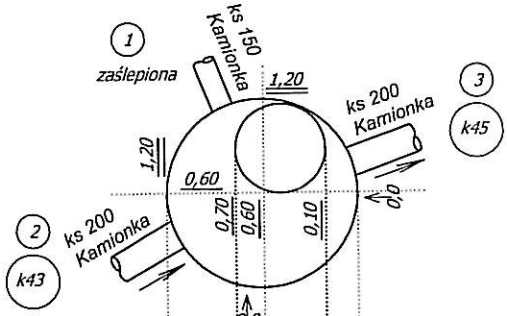

DANE DOTYCZĄCE WLOTÓW I WYLOTÓW

oznaczenie wg. rzutu pionowego	głębokość odniesienia do góry pokrywy	średnica w mm	rodzaj materiału
1	*3,45*	*150*	*Kamionka*
2	*3,46*	*200*	*Kamionka*
3	*3,47*	*200*	*Kamionka*

Rzut pionowy

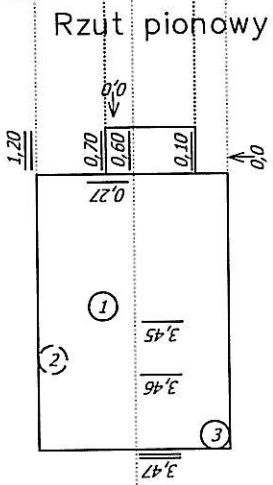

mgr inż. Adam WOŁCZKO
Geodeta uprawniony
Nr 18242 GGK

KARTA INWENTARYZACYJNA STUDZIENKI

kanalizacyjnej
telekomunikacyjnej
wodnej

nr studzienki **k45**

współrzędne środka pokrywy

x=862491,88 y=234833,89

Mapa

531.234.124

(nr godła mapy zasadniczej)

KERG 021-360/2011

„GEOMA"
USŁUGI WIELOBRANŻOWE
Krystyna Bojanowska
48-2[illegible] Jarnołtówek 229
Reg. 530829343, NIP [illegible]-001-12-02
tel. 608 47 [illegible] 40

opis położenia studzienki	*Mikołów ul. Leśna* (miasto, ul., nr domu, pkt. charakterystyczny)
stan techniczny studzienki	dobry (dobry, zły- popękane sciany, brak pokrywy)
uwagi	*studnia PE Ø 1200* (studzienka zalana, zamulona, niedrożna)

Opis topograficzny

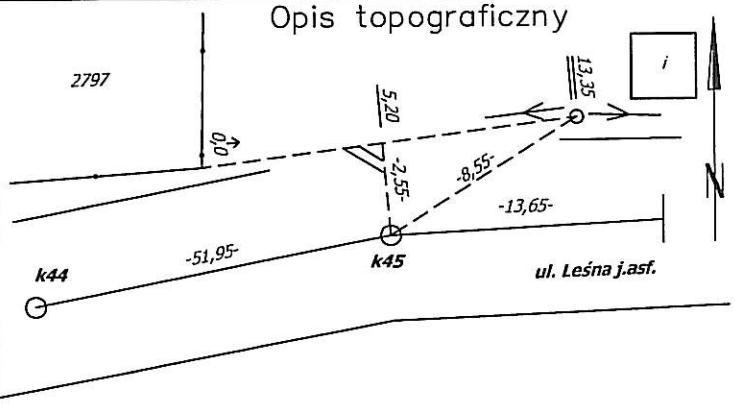

DANE WYSOKOŚCIOWE DOTYCZĄCE STUDZIENKI

wyszczególnienie	oznaczenie	dane	rok wykon.	wykonawca prac polowych prac kameralnych
Rzędna góry pokrywy	Hp	*279,59*	*2011*	*Ł.Mendecki*
				S.Cerwas
Rzędna dna	Hd	*275,70*	*2011*	*Ł.Mendecki*
				S.Cerwas

Rzut poziomy

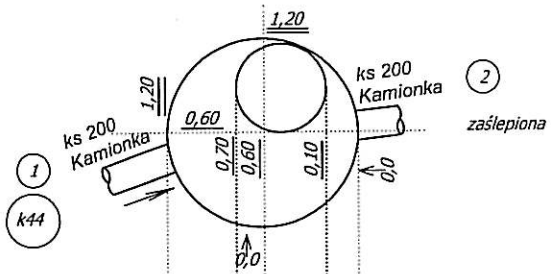

Rzut pionowy

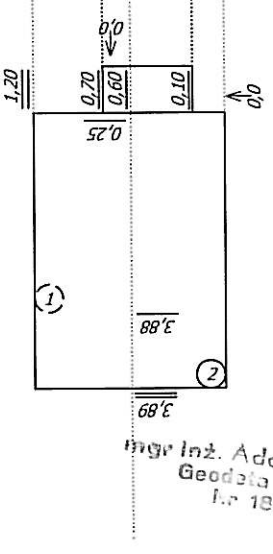

DANE DOTYCZĄCE WLOTÓW I WYLOTÓW

oznaczenie wg. rzutu pionowego	głębokość odniesienia do góry pokrywy	średnica w mm	rodzaj materiału
1	*3,88*	*200*	*Kamionka*
2	*3,89*	*200*	*Kamionka*

mgr inż. Adam WOŁCZKO
Geodeta uprawniony
[illegible] 1824 GGK

KARTA INWENTARYZACYJNA STUDZIENKI

kanalizacyjnej
telekomunikacyjnej
wodnej

nr studzienki **k46**

Mapa

531.234.124

(nr godła mapy zasadniczej)

KERG.021-360/2011
„GEOMA"
USŁUGI WIELOBRANŻOWE
Krystyna Bojanowska
48-267 Jarnołtówek 229
Reg. 530829343, NIP [illegible]-001-12-02
tel. 608 47 [illegible] 40

współrzędne środka pokrywy

x=862470,90 y=234777,12

opis położenia studzienki	*Mikołów ul. Leśna* (miasto, ul., nr domu, pkt. charakterystyczny)
stan techniczny studzienki	dobry (dobry, zły- popękane sciany, brak pokrywy)
uwagi	*studnia PE ∅ 1200* (studzienka zalana, zamulona, niedrożna)

Opis topograficzny

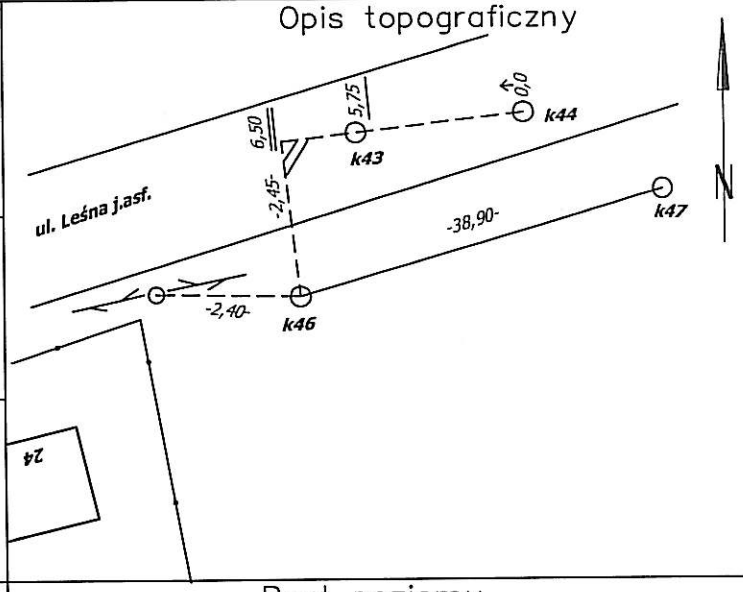

DANE WYSOKOŚCIOWE DOTYCZĄCE STUDZIENKI

wyszczególnienie	oznaczenie	dane	rok wykon.	wykonawca prac polowych prac kameralnych
Rzędna góry pokrywy	Hp	*279,56*	*2011*	*Ł.Mendecki*
				S.Cerwas
Rzędna dna	Hd	*278,51*	*2011*	*Ł.Mendecki*
				S.Cerwas

DANE DOTYCZĄCE WLOTÓW I WYLOTÓW

oznaczenie wg. rzutu pionowego	głębokość odniesienia do góry pokrywy	średnica w mm	rodzaj materiału
1	*1,05*	*400*	*PCV*

Rzut poziomy

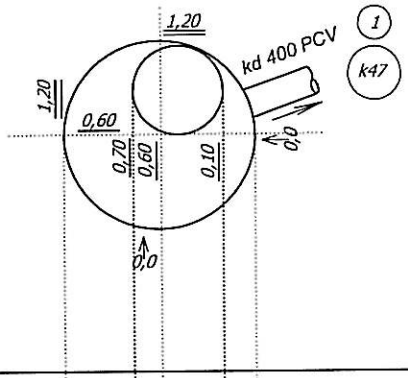

Rzut pionowy

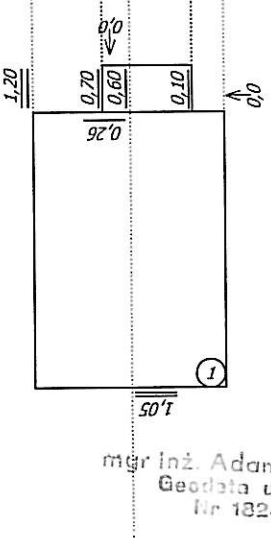

mgr inż. Adam WOŁCZKO
Geodeta uprawniony
Nr 18242/GGK

KARTA INWENTARYZACYJNA STUDZIENKI

kanalizacyjnej
telekomunikacyjnej
wodnej

nr studzienki **k47**

współrzędne środka pokrywy

x=862480,56 y=234814,76

Mapa

531.234.124

(nr godła mapy zasadniczej)

KERG 021-360/2011

„GEOMA"
USŁUGI WIELOBRANŻOWE
Krystyna Bojanowska
48-267 Jarnołtówek 229
Reg. 530829343, NIP [illegible]-001-12-32
tel. 608 47 [illegible] 40

opis położenia studzienki	*Mikołów ul. Leśna* (miasto, ul., nr domu, pkt. charakterystyczny)
stan techniczny studzienki	dobry (dobry, zły- popękane sciany, brak pokrywy)
uwagi	*studnia PE Ø 1200* (studzienka zalana, zamulona, niedrożna)

Opis topograficzny

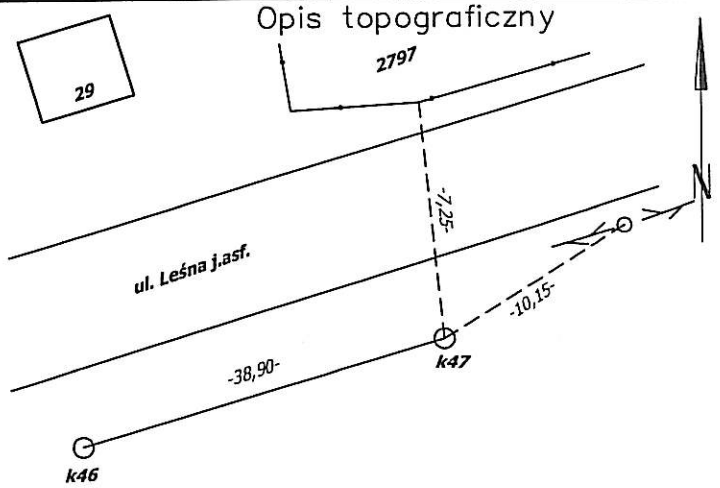

DANE WYSOKOŚCIOWE DOTYCZĄCE STUDZIENKI

wyszczególnienie	oznaczenie	dane	rok wykon.	wykonawca prac polowych prac kameralnych
Rzędna góry pokrywy	Hp	*279,60*	*2011*	*Ł.Mendecki*
				S.Cerwas
Rzędna dna	Hd	*278,34*	*2011*	*Ł.Mendecki*
				S.Cerwas

DANE DOTYCZĄCE WLOTÓW I WYLOTÓW

oznaczenie wg. rzutu pionowego	głębokość odniesienia do góry pokrywy	średnica w mm	rodzaj materiału
1	*1,26*	*400*	*PCV*

Rzut poziomy

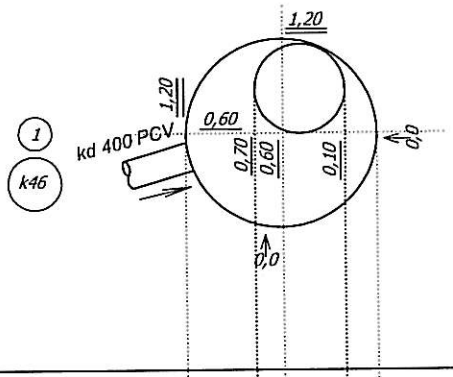

Rzut pionowy

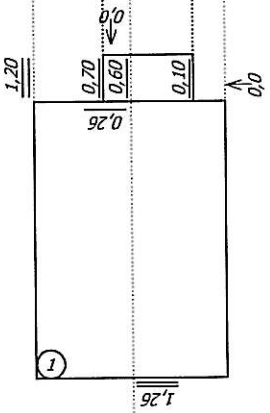

mgr inż. Adam WOŁCZKO
Geodeta uprawniony
Nr 1824/93K

KARTA INWENTARYZACYJNA STUDZIENKI

kanalizacyjnej
telekomunikacyjnej
wodnej

nr studzienki **k48**

współrzędne środka pokrywy

x=862430,29 y=234888,12

Mapa

531.234.124

(nr godła mapy zasadniczej)

KERG 021-360/2011
„GEOMA"
USŁUGI WIELOBRANŻOWE
Krystyna Bojanowska
48-267 Jarnołtówek 229
Reg. 530829343, NIP 755-001-12-02
tel. 608 47 [illegible] 40

opis położenia studzienki	*Mikołów ul. Leśna* (miasto, ul., nr domu, pkt. charakterystyczny)
stan techniczny studzienki	dobry (dobry, zły- popękane sciany, brak pokrywy)
uwagi	*studnia betonowa ∅ 1200* (studzienka zalana, zamulona, niedrożna)

Opis topograficzny

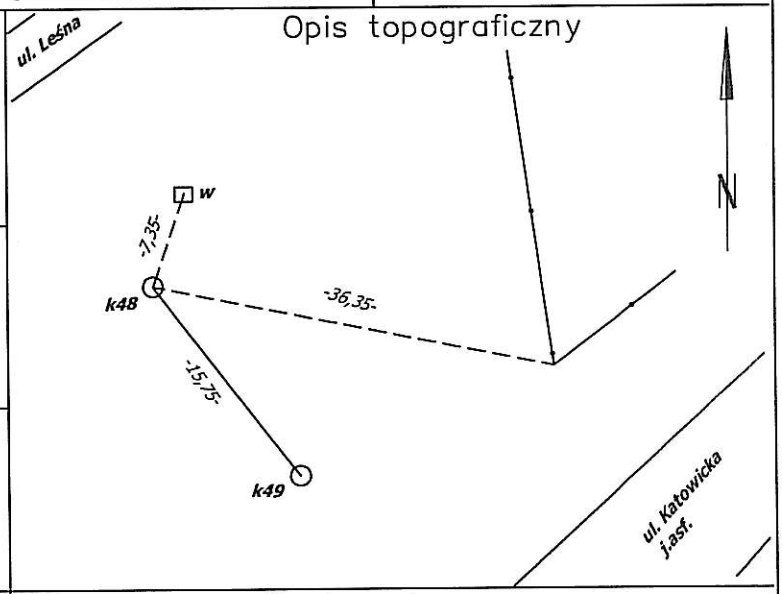

DANE WYSOKOŚCIOWE DOTYCZĄCE STUDZIENKI

wyszczególnienie	oznaczenie	dane	rok wykon.	wykonawca prac polowych prac kameralnych
Rzędna góry pokrywy	Hp	*278,67*	*2011*	*Ł.Mendecki* *S.Cerwas*
Rzędna dna	Hd	*277,56*	*2011*	*Ł.Mendecki* *S.Cerwas*

DANE DOTYCZĄCE WLOTÓW I WYLOTÓW

oznaczenie wg. rzutu pionowego	głębokość odniesienia do góry pokrywy	średnica w mm	rodzaj materiału
1	*1,11*	*400*	*PCV*

Rzut poziomy

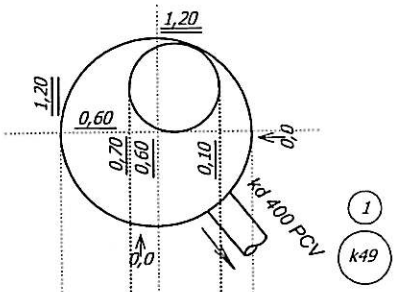

Rzut pionowy

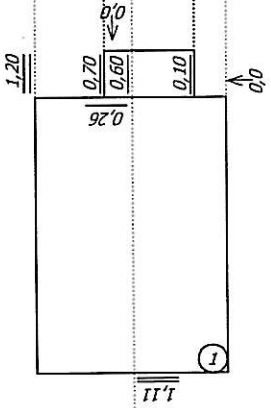

mgr inż. Adam WOŁCZKO
Geodeta uprawniony
Nr 19242 GGK

KARTA INWENTARYZACYJNA STUDZIENKI

kanalizacyjnej
telekomunikacyjnej
wodnej

nr studzienki **k49**

Mapa

531.234.124

(nr godła mapy zasadniczej)

KERG 021-360/2011
„GEOMA"
USŁUGI WIELOBRANŻOWE
Krystyna Łojanowska
48-267 Jarnołtówek 220
Reg. 530829343, NIP [illegible]-001-12-02
tel. 608 47 [illegible] 40

współrzędne środka pokrywy

x=862418,74 y=234898,76

opis położenia studzienki	*Mikołów ul. Leśna* (miasto, ul., nr domu, pkt. charakterystyczny)
stan techniczny studzienki	dobry (dobry, zły- popękane sciany, brak pokrywy)
uwagi	*studnia PE ∅ 1200* (studzienka zalana, zamulona, niedrożna)

Opis topograficzny

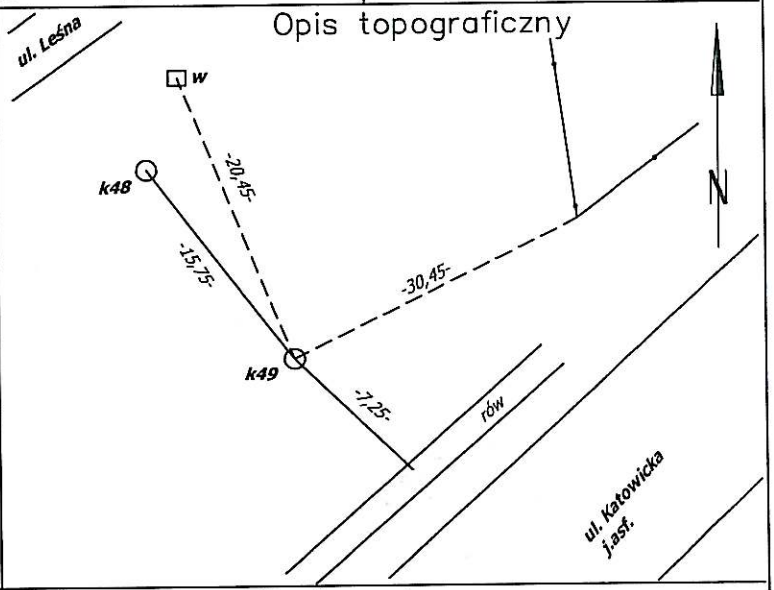

DANE WYSOKOŚCIOWE DOTYCZĄCE STUDZIENKI

wyszczególnienie	oznaczenie	dane	rok wykon.	wykonawca prac polowych prac kameralnych
Rzędna góry pokrywy	Hp	*278,93*	*2011*	*Ł.Mendecki*
				S.Cerwas
Rzędna dna	Hd	*277,52*	*2011*	*Ł.Mendecki*
				S.Cerwas

Rzut poziomy

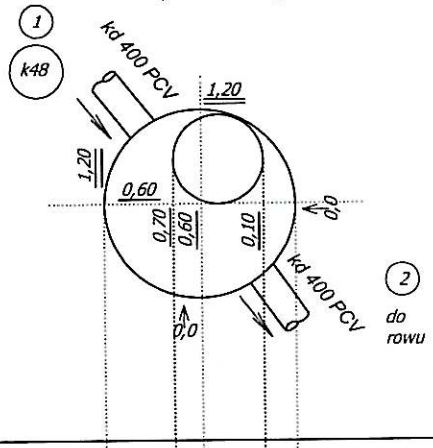

Rzut pionowy

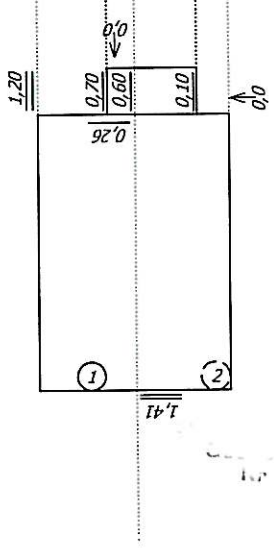

DANE DOTYCZĄCE WLOTÓW I WYLOTÓW

oznaczenie wg. rzutu pionowego	głębokość odniesienia do góry pokrywy	średnica w mm	rodzaj materiału
1	*1,41*	*400*	*PCV*
2	*1,41*	*400*	*PCV*

[illegible] WOŁCZKO
[illegible] uprawniony
Nr 10243/GGK