Przedsiębiorstwo Geodezyjne „PRYZMAT"
Spółka z o. o.
44-200 Rybnik, ul. Szafranka 14/1A
tel./fax.: (0 32) 42 36 686
e-mail: biuro@pg-pryzmat.com.pl

INWENTARYZACJA UZUPEŁNIAJĄCA KANALIZACJI SANITARNEJ W MIKOŁOIWE, DZIELNICA KAMIONKI

KERG: 021-927/2011

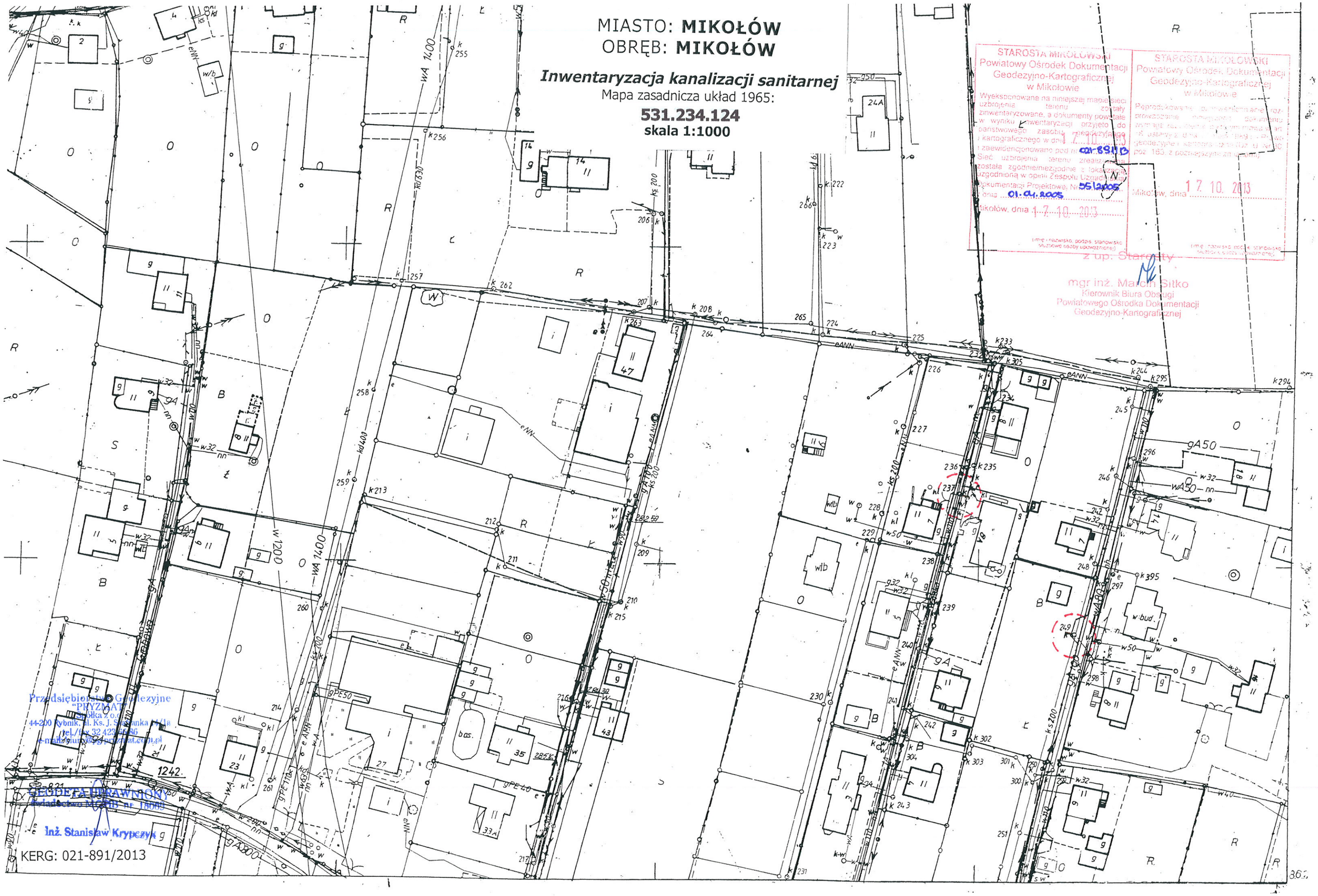
MIASTO: MIKOŁÓW
OBRĘB: MIKOŁÓW
Inwentaryzacja kanalizacji sanitarnej
Mapa zasadnicza układ 1965:
531.234.124
skala 1:1000
STAROSTA MIKOŁOWSKI
Powiatowy Ośrodek Dokumentacji Geodezyjno-Kartograficznej w Mikołowie
Wyeksponowane na niniejszej mapie sieci uzbrojenia terenu zostały zinwentaryzowane, a dokumenty powstałe w wyniku inwentaryzacji przyjęto do państwowego zasobu geodezyjnego i kartograficznego w dniu 17.10.2013 i zaewidencjonowano pod nr 021-891/13
Sieć uzbrojenia terenu zrealizowana została zgodnie/niezgodnie z lokalizacją uzgodnioną w opinii Zespołu Uzgadniania Dokumentacji Projektowej Nr 55/2005 z dnia 01.04.2005
Mikołów, dnia 17.10.2013
(imię i nazwisko, podpis, stanowisko służbowe osoby upoważnionej)
STAROSTA MIKOŁOWSKI
Powiatowy Ośrodek Dokumentacji Geodezyjno-Kartograficznej w Mikołowie
Mikołów, dnia 17.10.2013
(imię i nazwisko, podpis, stanowisko służbowe osoby upoważnionej)
z up. Starosty
mgr inż. Marcin Sitko
Kierownik Biura Obsługi Powiatowego Ośrodka Dokumentacji Geodezyjno-Kartograficznej
Przedsiębiorstwo Geodezyjne "PRYZMAT" Spółka z o.o.
44-200 Rybnik, ul. Ks. J. Stefanka 14/1a
tel./fax 32 423 46 86
e-mail: biuro@pg-pryzmat.com.pl
GEODETA UPRAWNIONY
Świadectwo MGPiB nr 15669
Inż. Stanisław Krypczyk
KERG: 021-891/2013

Zlec. nr: 223/13

KERG 021-891/2013

Karta inwentaryzacyjna studzienki kanalizacyjnej

Nr studzienki: **k249 (k836)**

Współrzędne środka pokrywy

X= 5562024,82 Y= 6566438,07

Mapa **6.128.29.12.4**

531.234.124

nr godła mapy zasadniczej

Przedsiębiorstwo Geodezyjne
"PRYZMAT" sp. z o. o.
44-200 Rybnik
ul. Szafranka 14/1a

Opis położenia studzienki	Miasto Mikołów Dzielnica Kamionka ul. Morcinka
Stan techniczny studzienki	**dobry**
Uwagi	**Nowa**

Opis topograficzny

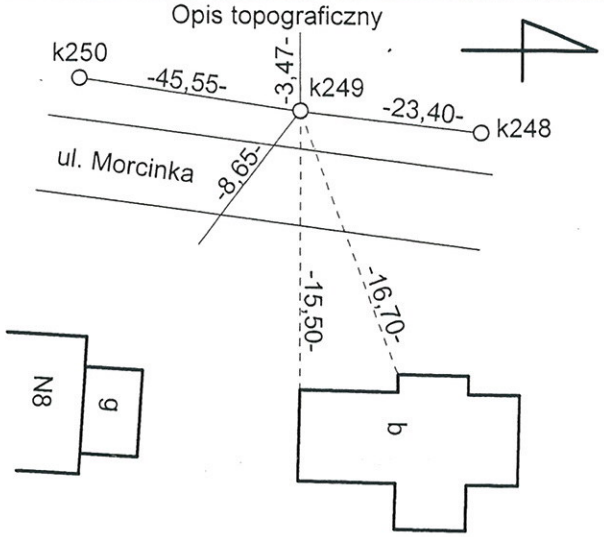

Dane wysokościowe dot. studzienki

Wyszczególnienie	Oznaczenie	Dane	Rok wyk.	Wykonawca prac polowych / prac kameralnych
Rzędna góry pokrywy	Hp	282,31	2013	inż. S. Krypczyk
Rzędna dna	Hd	279,89	2013	inż. S. Krypczyk

Rzut poziomy

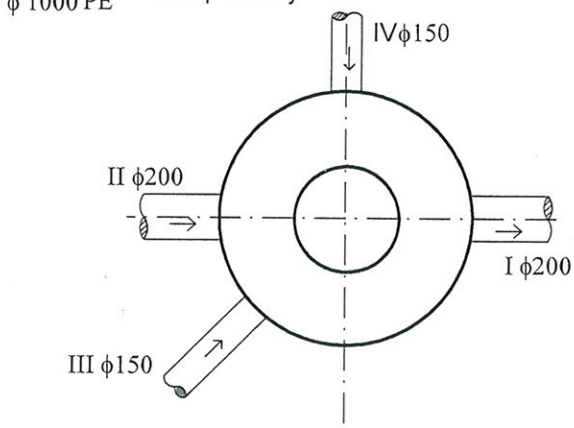

Dane dotyczące wlotów i wylotów

Oznaczenie wg rzutu pionowego	Głębokość odniesiona do góry pokrywy	Średnica w mm	Rodzaj materiału
I	2,42	200	KAM
II	2,42	200	KAM
III	2,42	150	KAM
IV	2,42	150	KAM
V			
VI			
VII			

Rzut pionowy

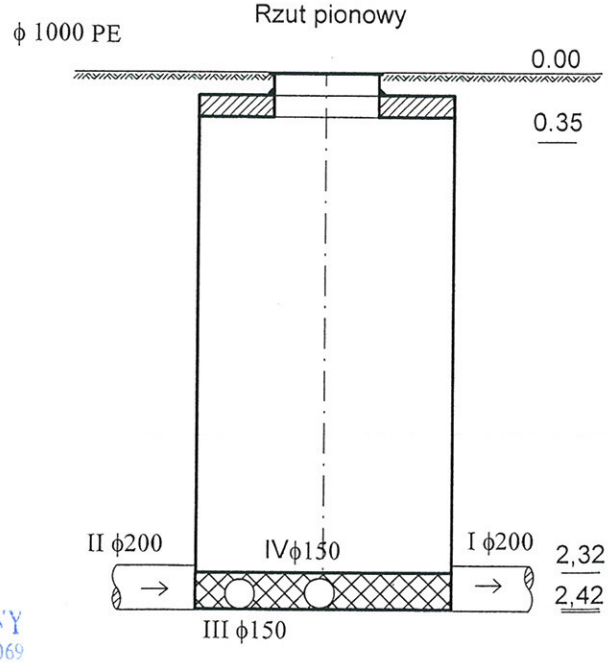

OPRACOWANO
świadectwo MGiB nr 15069
inż. Stanisław Krypczyk

Zlec. nr: 223/13 KERG 021-891/2013

Karta inwentaryzacyjna studzienki kanalizacyjnej

Nr studzienki: **k237 (k811)**

Współrzędne środka pokrywy

X= 5562068,55 Y= 6566400,08

Mapa **6.128.29.12.4** 531.234.124 nr godła mapy zasadniczej

Przedsiębiorstwo Geodezyjne "PRYZMAT" sp. z o. o. 44-200 Rybnik ul. Szafranka 14/1a

Opis położenia studzienki	Miasto Mikołów Dzielnica Kamionka ul. Paprotek
Stan techniczny studzienki	**dobry**
Uwagi	**Nowa**

Opis topograficzny

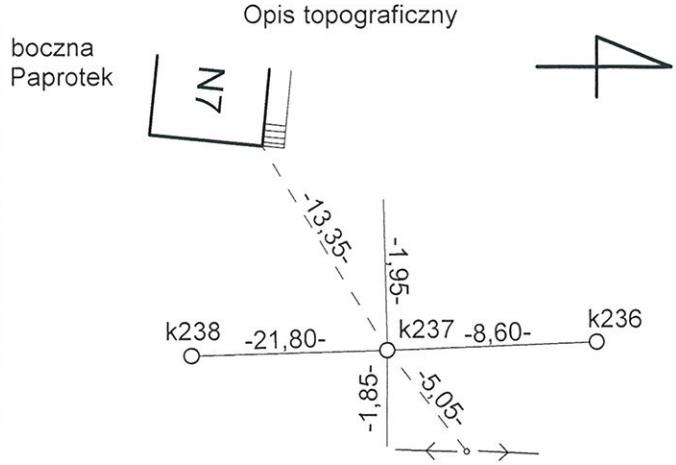

Dane wysokościowe dot. studzienki

Wyszczególnienie	Oznaczenie	Dane	Rok wyk.	Wykonawca (prac polowych / prac kameralnych)
Rzędna góry pokrywy	Hp	282,05	2013	inż. S. Krypczyk
Rzędna dna	Hd	279,90	2013	inż. S. Krypczyk

Rzut poziomy

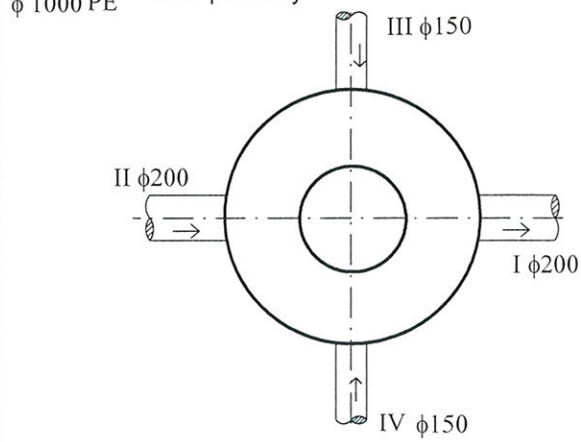

Dane dotyczące wlotów i wylotów

Oznaczenie wg rzutu pionowego	Głębokość odniesiona do góry pokrywy	Średnica w mm	Rodzaj materiału
I	2,15	200	KAM
II	2,15	200	KAM
III	2,15	150	KAM
IV	2,15	150	KAM
V			
VI			
VII			

Rzut pionowy

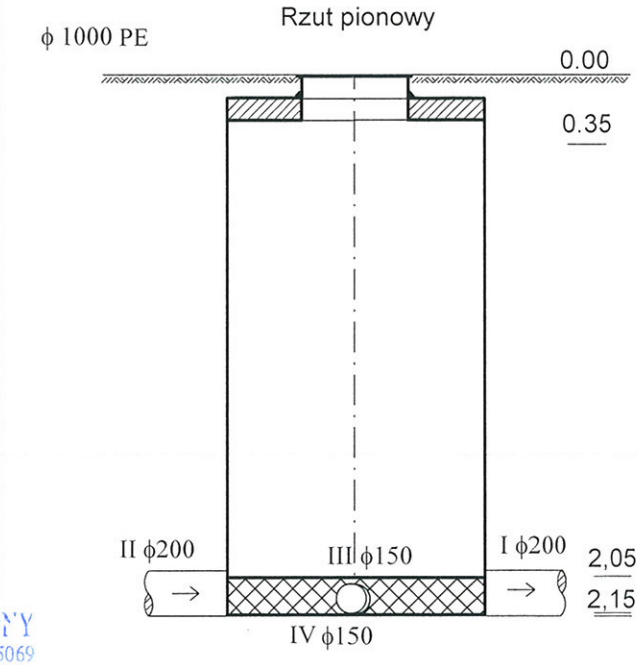

GEODETA UPRAWNIONY
świadectwo MGiB nr 15069
inż. Stanisław Krypczyk

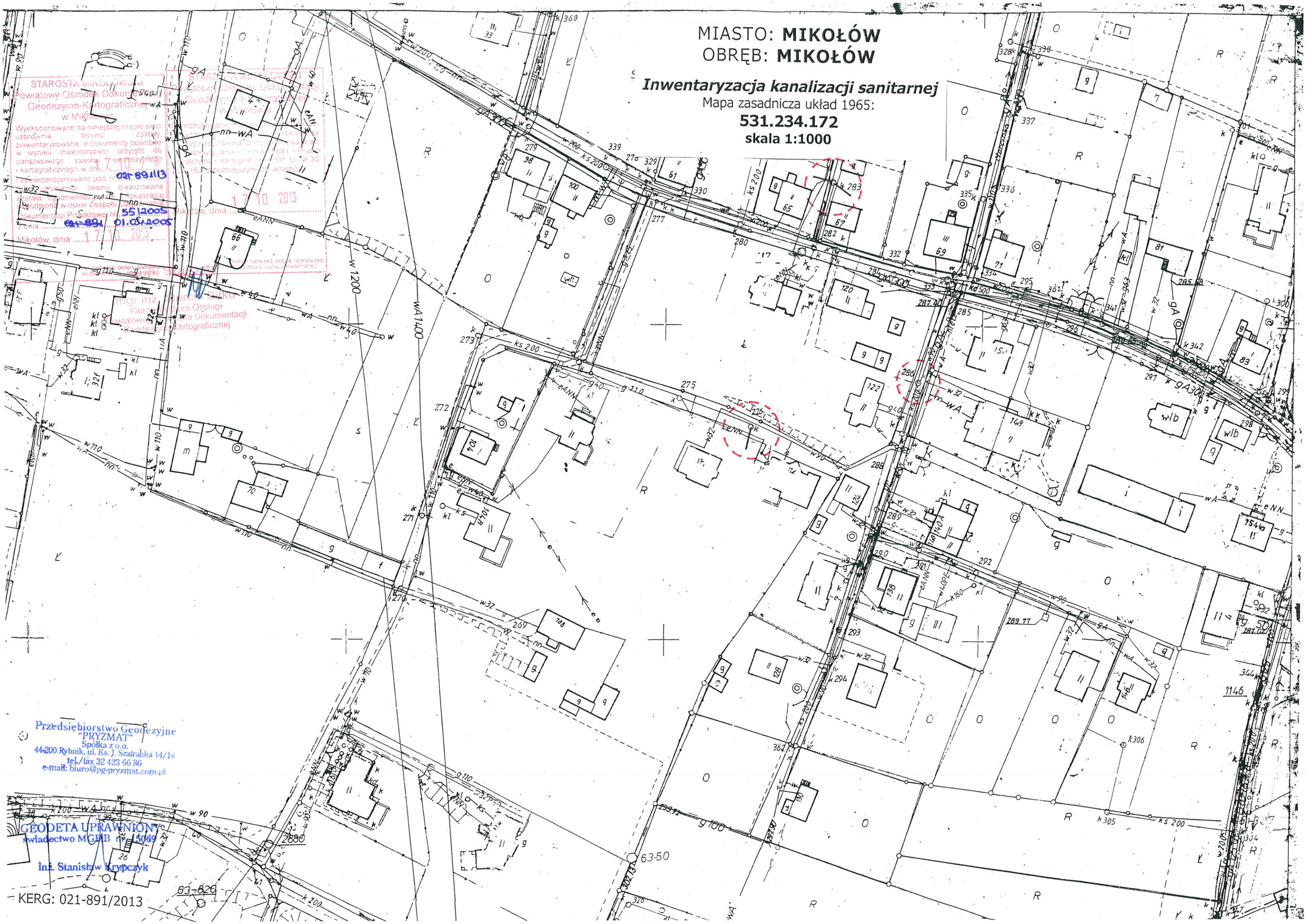
MIASTO: MIKOŁÓW
OBRĘB: MIKOŁÓW
Inwentaryzacja kanalizacji sanitarnej
Mapa zasadnicza układ 1965:
531.234.172
skala 1:1000
STAROSTA MIKOŁOWSKI
Powiatowy Ośrodek Dokumentacji Geodezyjno-Kartograficznej w Mikołowie
Wyeksponowane na niniejszej mapie sieci uzbrojenia terenu zostały zinwentaryzowane, a dokumenty powstałe w wyniku inwentaryzacji przyjęto do państwowego zasobu geodezyjnego i kartograficznego w dniu 17.10.2013
Zaewidencjonowano pod nr 021-891/113
Zgodnie z uzbrojeniem terenu zrealizowana została zgodnie/niezgodnie z lokalizacją uzgodnioną w opinii Zespołu Uzgodnienia Dokumentacji Projektowej Nr 55/2005 z dnia 021-891 01.04.2005
Mikołów, dnia 17.10.2013
Mikołów, dnia 17.10.2013
mgr inż. Marcin Sitko
Kierownik Biura Obsługi Powiatowej Ośrodka Dokumentacji Geodezyjno-Kartograficznej
Przedsiębiorstwo Geodezyjne "PRYZMAT" Spółka z o.o.
44-200 Rybnik, ul. Ks. J. Szafranka 14/1a
tel./fax 32 423 66 86
e-mail: biuro@pg-pryzmat.com.pl
GEODETA UPRAWNIONY
świadectwo MGPiB nr 15069
Inż. Stanisław Krypczyk
KERG: 021-891/2013

Zlec. nr: 223/13 KERG 021-891/2013

Karta inwentaryzacyjna studzienki kanalizacyjnej

Nr studzienki: **k283 (k658)**

Współrzędne środka pokrywy

X= 5561890,30 Y= 6566360,87

Mapa **6.128.29.17.1** 531.234.172 nr godła mapy zasadniczej

Przedsiębiorstwo Geodezyjne "PRYZMAT" sp. z o. o. 44-200 Rybnik ul. Szafranka 14/1a

Opis położenia studzienki	Miasto Mikołów Dzielnica Kamionka ul. Wąska
Stan techniczny studzienki	**dobry**
Uwagi	**Nowa**

Opis topograficzny

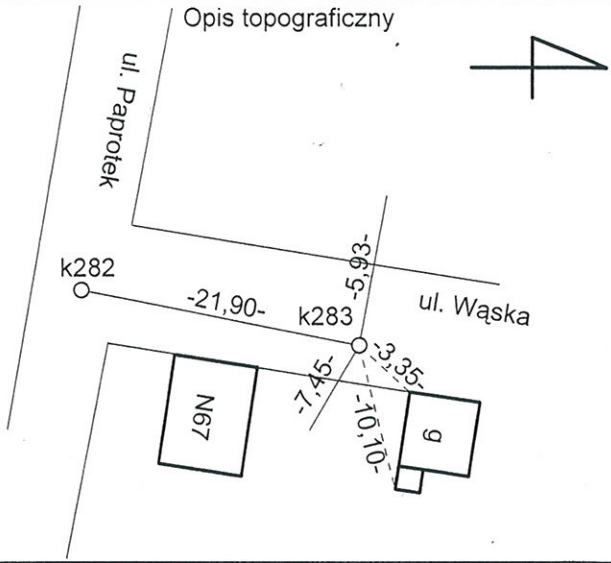

Dane wysokościowe dot. studzienki

Wyszczególnienie	Oznaczenie	Dane	Rok wyk.	Wykonawca: prac polowych / prac kameralnych
Rzędna góry pokrywy	Hp	287,20	2013	inż. S. Krypczyk
Rzędna dna	Hd	286,36	2013	inż. S. Krypczyk

Rzut poziomy

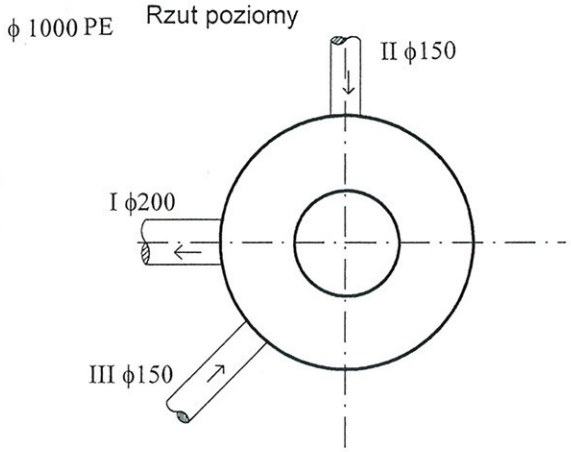

Dane dotyczące wlotów i wylotów

Oznaczenie wg rzutu pionowego	Głębokość odniesiona do góry pokrywy	Średnica w mm	Rodzaj materiału
I	0,84	200	KAM
II	0,84	150	KAM
III	0,70	150	KAM
IV			
V			
VI			
VII			

GEODETA UPRAWNIONY świadectwo MGPiB nr 15065 inż. Stanisław Krypczyk

Rzut pionowy

