Blok oporowy na załomach

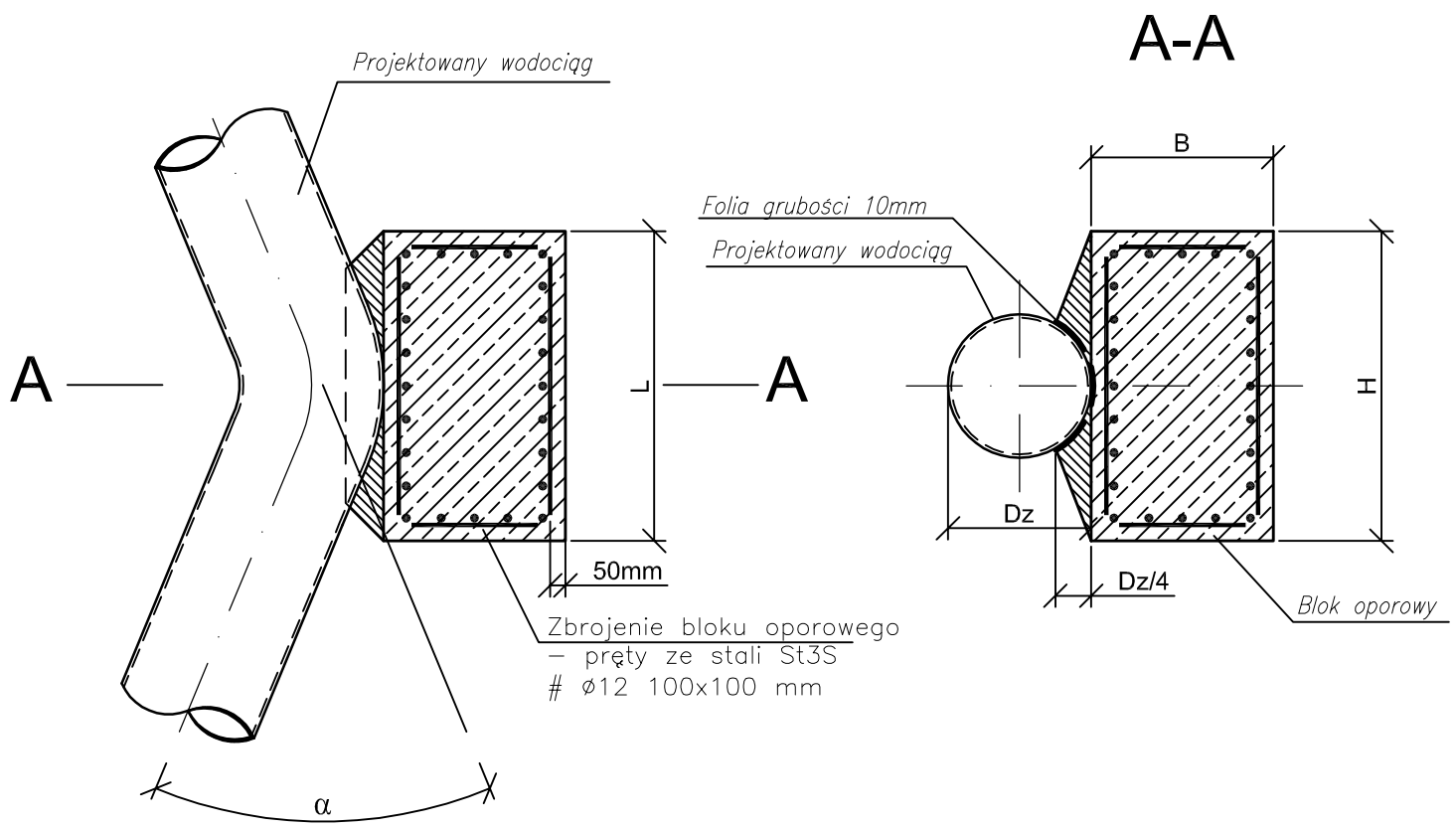

UWAGI:

1. Bloki oporowe wykonać z betonu C30/37

Kształtki	DN [mm]	α	H [m]	B [m]	L [m]
ŁUK	150	22°	0,8	0,50	0,3

Zadanie inwestycyjne:
OPRACOWANIE DOKUMENTACJI PROJEKTOWO-KOSZTORYSOWEJ SIECI WODOCIĄGOWEJ WRAZ Z PRZYŁĄCZAMI DO BUDYNKÓW I ODTWORZENIEM NAWIERZCHNI,
OBEJMUJĄCEJ REJON ULICY RYBNICKIEJ (OD UL. POKOJU DO UL. CIESZYŃSKIEJ - DK81) W MIKOŁOWIE
WRAZ Z UZYSKANIEM DECYZJI POZWOLENIA NA BUDOWĘ ORAZ PROWADZENIEM NADZORU AUTORSKIEGO

Obiekt:
SIEĆ WODOCIĄGOWA
WRAZ Z PRZYŁĄCZAMI DO BUDYNKÓW

Przedmiot rysunku:
Blok oporowy

Skala	—	Data	Nazwisko	Uprawnienia	Podpis
	Projektant	03.2017	D. KOŚCIAŃSKI	409/02	
	Opracował	03.2017	J. MACIOSOWSKA		
	Sprawdz.	03.2017	A. HAWRYLEWICZ	SLK/0047 POOS/04	
1	Kierownik	03.2017	J. MACIOSOWSKA		
Stadium	Zmiana				
PW	Zamawiający: Zakład Inżynierii Miejskiej Spółka z o.o. ul. Kolejowa 4, 43-190 Mikołów				

Branża: TECHNOLOGICZNO-SANITARNA

Nr rysunku: D2-655-S-000-308-A

Nr umowy: 655/2016

HYDROSAN

HYDROSAN BIURO PROJEKTÓW GOSPODARKI WODNO-ŚCIEKOWEJ sp. z o.o.
44-101 GLIWICE, UL. SIENKIEWICZA 10, TEL. (032) 231 00 81